CAME

FA01696M4B

SELB1SDG1
SELB1SDG2
SELB1SDG3

CE

EAC

DE	Deutsch
ES	Español
NL	Nederlands
PT	Português

CAME S.P.A.
Via Martiri Della Libertà, 15
31030 - Dosson di Casier
Treviso - Italy
tel. (+39) 0422 4940
fax. (+39) 0422 4941
info@came.com
www.came.com

CAME.COM

FA01696M4B - 06/2022

A

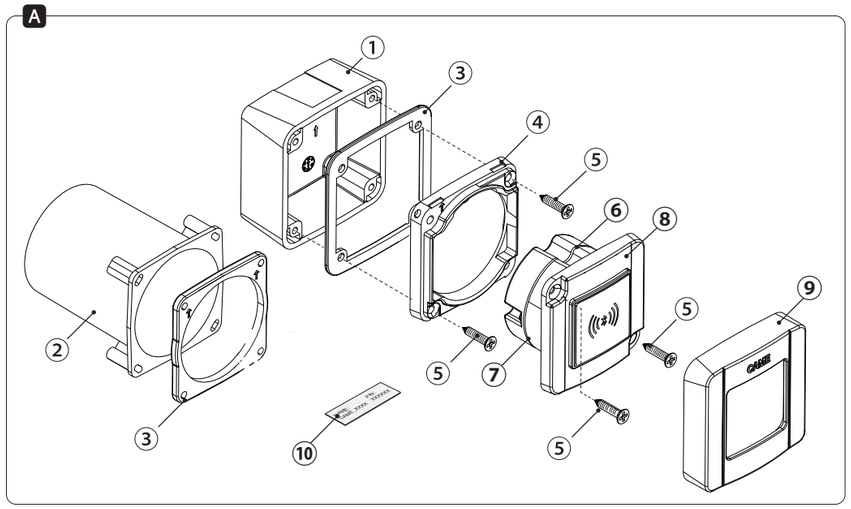

B

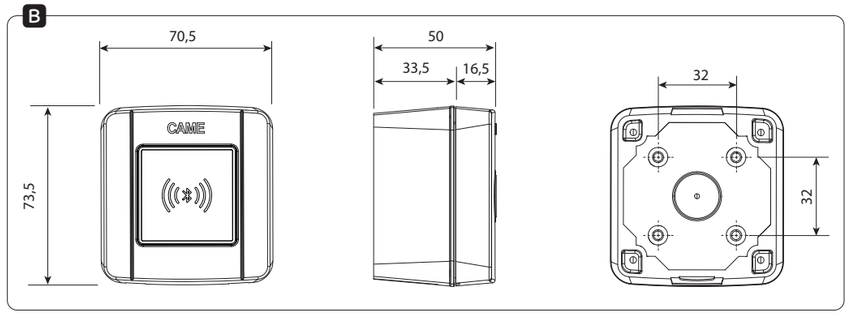

C

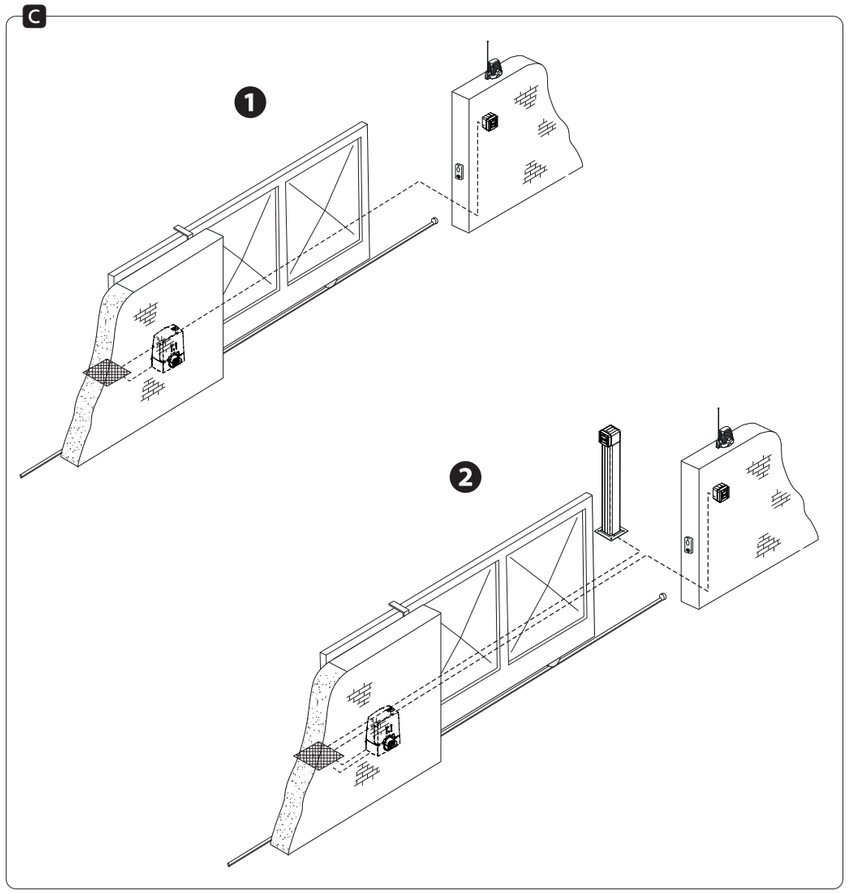

D

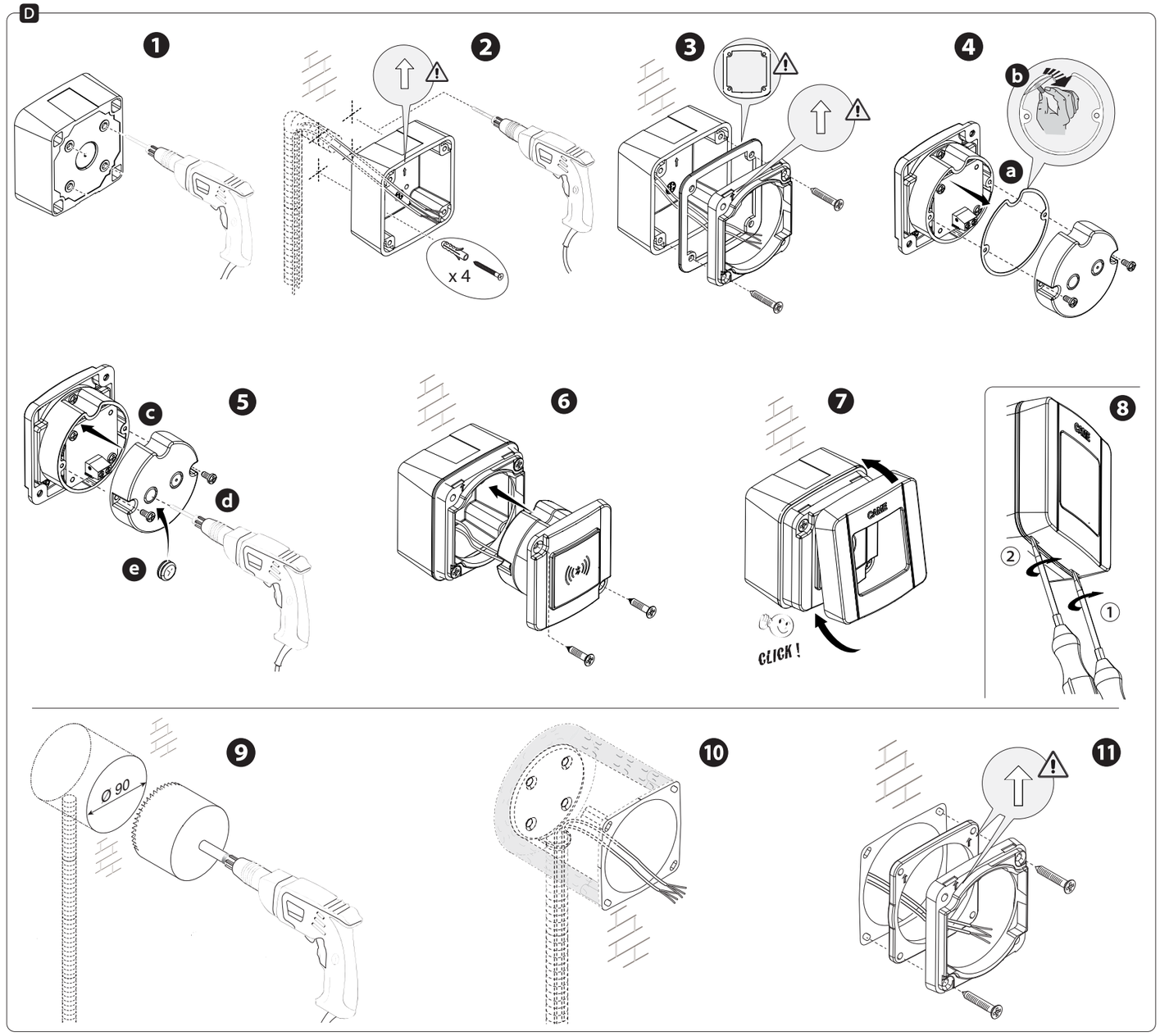

E

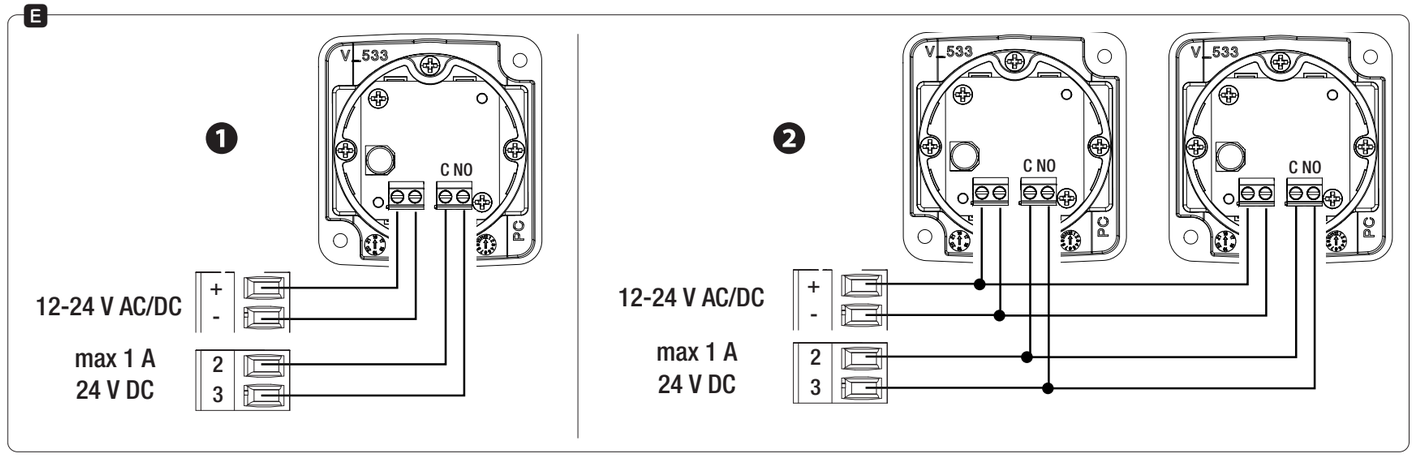

DEUTSCH

Allgemeine Hinweise

• Lesen Sie die Anweisungen vor dem Einbau genau durch und führen Sie die vom Hersteller genannten Arbeiten aus. • Die Installation, Programmierung, Inbetriebnahme und Wartung des Produktes müssen ausschließlich von qualifiziertem und entsprechend geschultem Fachpersonal unter Einhaltung der geltenden Normen, einschließlich der Unfallverhütungs- und Abfallentsorgungsvorschriften, durchgeführt werden. • Vor Reinigungs- und Wartungsmaßnahmen jeglicher Art, die Stromzufuhr unterbrechen. • Das Gerät darf ausschließlich für den Zweck, für den es entwickelt wurde, verwendet werden. • Der Hersteller haftet nicht für durch ungeeignete, unsachgemäße und fehlerhafte Verwendung verursachte Schäden. • Die Montage muss ordnungsgemäß durchgeführt werden. Um Schäden an den Kabeln zu vermeiden, die Leerrohre und Gehäuse abdichten. • Das Produkt darf nur in der Originalverpackung des Herstellers und in geschlossenen Räumen (Eisenbahnwaggons, Container, geschlossene Fahrzeuge) transportiert werden. • Wenn das Produkt nicht ordnungsgemäß funktioniert, nicht mehr verwenden und den Kundendienst unter **https://www.came.com/global/en/contact-us** oder unter der auf der Website angegebenen Telefonnummer kontaktieren.

📖 Das Herstellungsdatum ist in der auf dem Typenschild aufgedruckten Produktionscharge angegeben. Bitte kontaktieren Sie uns bei Bedarf unter **https://www.came.com/global/en/contact-us**.

📖 Die Allgemeinen Geschäftsbedingungen sind in den offiziellen Preislisten von Came enthalten.

Beschreibung

SELB1SDG1 - Stand Alone Bluetooth Schalter, steuert max. 15 Benutzer.
SELB1SDG2 - Stand Alone Bluetooth Schalter, steuert max. 50 Benutzer.
SELB1SDG3 - Stand Alone Bluetooth Schalter, steuert max. 250 Benutzer.

Technische Daten

Typ	SELB1SDG1/2/3
Schutzart (IP)	54
Betriebsspannung (V)	12-24 AC/DC
Max. Kontaktbelastbarkeit (A - V)	1 - 24 DC
Betriebstemperatur (°C)	-20 ÷ +55
Lagertemperatur (°C)*	-25 ÷ +70
Durchschnittliche Produktlebensdauer (Zyklen)**	50.000
max. Verbrauch (W)	0,7
Stromaufnahme (mA)	32
Frequenz (GHz)	2,4
Leistung (dBm)	4
Isolierklasse des Geräts	III

(*) Wenn das Produkt bei sehr niedrigen oder hohen Temperaturen gelagert oder transportiert wurde, muss das Produkt vor der Montage bei Raumtemperatur gehalten werden.
(**) Bei der angegebenen durchschnittlichen Produktlebensdauer handelt es sich um einen unverbindlichen Schätzwert, wobei davon ausgegangen wird, dass die Gebrauchs-, Installations- und Wartungsbedingungen eingehalten werden. Die Lebensdauer wird auch von anderen Faktoren, wie Klima- und Umwelteinflüssen, beeinflusst.

Beschreibung der Bestandteile A

1. Aufputzgehäuse
2. Unterputzdose (optional)
3. Dichtung
4. Vorderer Rahmen
5. Schneidschrauben 3,9x25
6. Platinenschutzabdeckung
7. Dichtung
8. Schalter
9. Frontblende
10. Aufkleber mit Transponderkennung und PIN-Nummer

Abmessungen B

Beispielanlage C

Anlage mit einem Schalter ❶.
Anlage mit zwei Schalterni ❷.

Montage D

Die vorgeprägten Löcher auf der Hinterseite des Gehäuses durchbohren ❶.
Ein Leerrohr (Ø 20) für die Kabel vorsehen.
Das Gehäuse mit geeigneten Dübeln und Schrauben anbringen und die Anschlusskabel verlegen ❷.
Die Dichtung einlegen und den Rahmen anbringen ❸.
Platinenschutzabdeckung entfernen und die Schutzfolie der Dichtung abziehen ❹, die Dichtung mit der Klebeseite in die Platinenhalterung einlegen, eines der beiden vorgeprägten Löcher in der Platinenschutzabdeckung durchbohren und eine Gummidichtung einlegen ❺. Das Gerät verdrahten, siehe entsprechenden Abschnitt.
Den Schalter in das Gehäuse stecken und mit den enthaltenen Schrauben befestigen ❻.
Die Frontblende in den Schalter einrasten ❼.
📖 Um die Frontblende zu entfernen, mit einem Schraubendreher unten aufhebeln ❽.
Bei Unterputzmontage die (nicht enthaltene) Unterputzdose 009DOC-S verwenden, siehe Abbildungen ❾ ❿ ⓫.

Elektrische Anschlüsse E

Einen Schalter anschließen ❶.
Zwei Schalter anschließen ❷.
⚠Ein max. 30 m (ab Steuerung) langes Kabel des Typs PVC FROR 4 x 0,5 mm verwenden.
⚠Wenn das Gerät nicht über die CAME Steuerung gespeist wird, sicher stellen, dass die Stromversorgung über eine Strombegrenzung von 2 A verfügt und am nur Öffnungs-Eingang angeschlossen ist.

ACHTUNG! Nach der Montage und Verdrahtung den Bluetooth Schalter mit dem Smartphone konfigurieren. Die entsprechende App für iOS oder Android im jeweiligen Digital Store (Google Play und Apple Store) herunterladen, im Suchfeld "AutomationBT" eingeben.
📖 Sie können die Konfigurations- und Gebrauchsanleitung der App bei http://docs.came.com herunterladen, indem Sie AutomationBT eingeben.

Bezugsnormen

Das Produkt entspricht den zum Zeitpunkt der Herstellung geltenden Bezugsnormen.

RED - CAME S.p.A. bestätigt, dass das in dieser Anleitung beschriebene Produkt der Richtlinie 2014/53/EU und den Radio Equipment Regulations 2017 entspricht.
Die vollständigen Texte der EU- (EG) und UK-(UKCA) Konformitätserklärungen finden Sie unter www.came.com.

ABBAU UND ENTSORGUNG - Die Bestandteile der Verpackung (Pappe, Kunststoff usw.) können mit dem normalen Hausmüll entsorgt werden. Die Bestandteile des Produkts (Metall, Platinen, Batterien usw.) müssen getrennt gesammelt und entsorgt werden. Vor der Entsorgung, die am Montageort geltenden Vorschriften prüfen.
NICHT IN DIE UMWELT GELANGEN LASSEN!
DER INHALT DER ANLEITUNG KANN JEDERZEIT OHNE VORANKÜNDIGUNG GEÄNDERT WERDEN.
ALLE MASSANGABEN IN MM - SOFERN NICHT ANDERS ANGEGEBEN.

Den Aufkleber mit der Transponderkennung und der PIN-Nummer hier aufkleben.

ESPAÑOL

Advertencias generales

• Antes de empezar a instalar leer detenidamente las instrucciones y efectuar las operaciones como especifica el fabricante. • La instalación, la programación, la puesta en servicio y el mantenimiento del producto tienen que ser efectuados solamente por personal técnico cualificado y adecuadamente capacitado ajustándose a las normas vigentes, incluidos el cumplimiento de las normas de prevención de accidentes y la eliminación de los embalajes. • Antes de efectuar cualquier operación de limpieza o de mantenimiento, cortar la alimentación eléctrica para el dispositivo. • El aparato deberá destinarse solamente al uso para el cual ha sido expresamente diseñado. • El fabricante no podrá ser considerado responsable de eventuales daños causados por usos impropios, erróneos o irracionales. • La instalación se tiene que efectuar a regla de arte, los tubos corrugados y las cajas tienen que sellarse para garantizar la integridad de los cables. • El producto, en el embalaje original del fabricante, puede transportarse solo en espacios cerrados (vagones de tren, contenedores de mercancías, vehículos cerrados). • En caso de mal funcionamiento del producto, dejar de utilizarlo y ponerse en contacto con el servicio de atención al cliente en la dirección **https://www.came.com/global/en/contact-us** o en el número de teléfono indicado en la web.

📖 La fecha de fabricación se indica en el lote de producción impreso en la etiqueta del producto. Si es necesario, ponerse en contacto con la empresa en la dirección **https://www.came.com/global/en/contact-us**.

📖 Las condiciones generales de venta figuran en las listas de precios oficiales de Came.

Descripción

SELB1SDG1 - Selector Bluetooth independiente para la gestión de máx. 15 usuarios.
SELB1SDG2 - Selector Bluetooth independiente para la gestión de máx. 50 usuarios.
SELB1SDG3 - Selector Bluetooth independiente para la gestión de máx. 250 usuarios.

Datos técnicos

Tipo	SELB1SDG1/2/3
Grado de protección (IP)	54
Alimentación (V)	12-24 AC/DC
Capacidad máx. del contacto (A - V)	1 - 24 DC
Temperatura de funcionamiento (°C)	-20 ÷ +55
Temperatura de almacenamiento (°C)*	-25 ÷ +70
Vida media del producto (ciclos)**	50.000
Consumo máx. (W)	0,7
Consumo (mA)	32
Frecuencia (GHz)	2,4
Potencia (dBm)	4
Clase del aparato	III

(*) Antes de la instalación, el producto debe mantenerse a temperatura ambiente en caso de almacenamiento o transporte a temperaturas muy bajas o muy altas.
(**) La vida media del producto es un dato meramente indicativo y estimado considerando unas condiciones correctas de uso, instalación y mantenimiento. También depende de otros factores, como las condiciones climáticas y ambientales, por ejemplo.

Descripción de las partes A

1. Caja para superficie
2. Caja para empotrar (opcional)
3. Junta
4. Bastidor delantero
5. Tornillos autorroscantes 3,9x25
6. Protección tarjeta
7. Junta
8. Grupo selector
9. Tapa delantera
10. Etiqueta de identificación del transponder y PIN

Medidas B

Instalación típica C

Instalación con un selector ❶.
Instalación con dos selectores ❷.

Instalación D

Taladrar los agujeros preformados situados en la parte trasera de la caja ❶.
Preparar un tubo corrugado de Ø 20 mm, para hacer pasar los cables.
Fijar la caja con tacos y tornillos adecuados y preparar los cables para la conexión ❷.
Poner la junta y fijar el bastidor ❸.
Quitar la protección de la tarjeta del selector, separar la película protectora de la junta ❹, poner la junta con con la parte adhesiva en el soporte de la tarjeta, taladrar la tapa de protección de la tarjeta en uno de los dos orificios preformados e introducir un anillo sellador de goma perforado ❺.
Efectuar las conexiones eléctricas, véase el apartado correspondiente.
Poner el selector en la caja y fijarlo con los tornillos suministrados ❻.
Enganchar la tapa delantera al selector ❼.
📖 Para quitar la tapa delantera, hacer palanca con un destornillador sobre el lado inferior ❽.
Para la instalación empotrada, utilizar la caja 009DOC-S (no incluida), véanse las ilustraciones ❾ ❿ ⓫.

Conexiones eléctricas E

Conexión de un selector ❶.
Conexión de dos selectores ❷.
⚠Utilizar cable de PVC FROR 4 x 0,5 mm largo como máx. 30 m desde la tarjeta electrónica.
⚠Si el dispositivo no está alimentado desde el cuadro CAME, comprobar que la alimentación proporcionada al dispositivo tenga limitación de intensidad para no superar 2 A y esté conectada en la entrada de solo apertura.

¡ATENCIÓN! Efectuada la instalación y las conexiones eléctricas, configurar el selector Bluetooth utilizando el Smartphone. Descargar la aplicación dedicada para iOS o para Android de las respectivas tiendas digitales (Google Play y Apple Store) tecleando en el campo de búsqueda "AutomationBT".
📖 El manual de configuración y uso de la aplicación se puede descargar de http://docs.came.com tecleando AutomationBT

Referencias Normativas

El producto cumple con las directivas vigentes en el momento de su fabricación.

RED - CAME S.p.A. declara que el producto que se describe en este manual es conforme a la Directiva 2014/53/UE y al documento Radio Equipment Regulations 2017.
Los textos completos de las declaraciones de conformidad UE (CE) y UK (UKCA) están disponibles en www.came.com.

PUESTA FUERA DE SERVICIO Y ELIMINACIÓN - Los componentes del embalaje (cartón, plásticos, etc.) se pueden considerar como residuos sólidos urbanos. Los componentes del producto (metal, tarjetas electrónicas, baterías, etc.) se tienen que desmontar y eliminar por separado. Para las modalidades de eliminación cabe ajustarse a las reglas vigentes en el lugar donde ha sido efectuada la instalación.
¡NO TIRAR AL MEDIOAMBIENTE!
LOS CONTENIDOS DEL MANUAL SON SUSCEPTIBLES DE MODIFICACIÓN EN CUALQUIER MOMENTO Y SIN OBLIGACIÓN DE PREVIO AVISO.
LAS MEDIDAS, SALVO INDICACIÓN CONTRARIA, SON EN MILÍMETROS.

Guardar aquí la etiqueta de identificación del transponder y el PIN

NEDERLANDS

Algemene voorschriften

• Alvorens te beginnen met de installatie en de verrichtingen die de fabrikant voorschrijft, dient u aandachtig de instructies te lezen. • De installatie, programmering, inwerkingstelling en het onderhoud van het product mogen uitsluitend door gekwalificeerd technisch en speciaal daarvoor opgeleid personeel worden uitgevoerd, met inachtneming van de geldende wetgeving, inclusief die m.b.t. ongevallenpreventie en afvalverwerking. • Alvorens reinigings- of onderhoudswerkzaamheden uit te voeren dient de stroom naar de apparatuur uitgeschakeld te worden. • Dit apparaat mag alleen worden gebruikt voor de doeleinden waarvoor het is bestemd. • De fabrikant kan niet aansprakelijk worden gesteld voor eventuele schade die is veroorzaakt door oneigenlijk, verkeerd of onverstandig gebruik. • De installatie moet vakkundig worden uitgevoerd, de ribbelbuizen en de in- of opbouwdozen moeten zodanig afgedicht worden dat de kabels gegarandeerd intact blijven. • Het product in de originele verpakking van de fabrikant mag alleen in een gesloten omgeving vervoerd worden (treinwagons, gesloten voertuigen). • Wanneer er zich een storing voordoet, onderbreek het gebruik van het product en neem contact op met de klantenservice via **https://www.came.com/global/en/contact-us** of het telefoonnummer dat vermeld is op de website.

📖 De productiedatum is vermeld in de productiepartij die op het productetiket is gedrukt. Neem indien nodig contact met ons op via **https://www.came.com/global/en/contact-us**.

📖 De algemene verkoopvoorwaarden zijn vermeld in de officiële prijslijsten van Came.

Beschrijving

SELB1SDG1 - Standalone bluetooth-schakelaar voor het beheer van max. 15 gebruikers
SELB1SDG2 - Standalone bluetooth-schakelaar voor het beheer van max. 50 gebruikers
SELB1SDG3 - Standalone bluetooth-schakelaar voor het beheer van max. 250 gebruikers

Technische specificaties

Type	SELB1SDG1/2/3
IP-Beschermingsgraad	54
Voeding (V)	12-24 AC/DC
Max. contactbelastbaarheid (A - V)	1 - 24 DC
Bedrijfstemperatuur (°C)	-20 ÷ +55
Opslagtemperatuur (°C)*	-25 ÷ +70
Gemiddelde levensduur van het product (cycli)**	50.000
Max. verbruik (W)	0,7
Stroomopname (mA)	32
Frequentie (GHz)	2,4
Vermogen (dBm)	4
Klasse van het apparaat	III

(*) Voor de installatie dient het product op kamertemperatuur worden bewaard indien het bij zeer lage of zeer hoge temperaturen opgeslagen of getransporteerd werd.
(**) De gemiddelde levensduur van het product is een louter indicatief gegeven waarbij rekening wordt gehouden met passende gebruiksomstandigheden, installatie en onderhoud. Ze wordt ook beïnvloed door andere factoren, zoals klimatologische en omgevingsomstandigheden.

Beschrijving van de onderdelen A

1. Opbouwdoos
2. Inbouwdoos (optioneel)
3. Afdichting
4. Frontframe
5. Zelftappende schroeven 3,9x25
6. Printplaatbescherming
7. Afdichting
8. Schakelaarunit
9. Frontplaat
10. Sticker met transpondergegevens en pincode

Afmetingen B

Standaardinstallatie C

Installatie met één schakelaar ❶.
Installatie met twee schakelaars ❷.

Installatie D

Boor in de voorgevormde gaten aan de achterkant van de opbouwdoos ❶.
Zorg voor een ribbelbuis van Ø 20 voor de doorgang van de kabels.
Bevestig de opbouwdoos met geschikte schroeven en pluggen en installeer de kabels voor de aansluiting ❷.
Plaats de afdichting en bevestig het frame ❸.
Haal de printplaatbescherming van de schakelaar, verwijder de beschermfolie van de afdichting ❹, breng de afdichting met het klevende deel in de printplaathouder aan, boor in een van de twee voorgevormde gaten in de printplaatafdekking en plaats een geperforeerd afdichtingsrubber (meegeleverd) ❺.
Voer de elektrische aansluitingen uit. Zie hiervoor de betreffende paragraaf.
Plaats de schakelaar in de opbouwdoos en zet hem vast met de schroeven ❻.
Haak de frontplaat aan de schakelaar ❼.
📖 Wip, om de frontplaat te verwijderen, de onderzijde met een schroevendraaier omhoog ❽.
Gebruik voor een inbouwmontage de doos 009DOC-S (niet meegeleverd). Zie afbeeldingen ❾ ❿ ⓫.

Elektrische aansluitingen E

Aansluiting van één schakelaar ❶.
Aansluiting van twee schakelaars ❷.
⚠Gebruik een FROR-kabel van pvc 4 x 0,5 mm met een max. lengte van 30 m van de printplaat.
⚠Als het apparaat niet door een stuurkast van CAME wordt gevoed, zorg er dan voor dat de geleverde voeding een stroombegrenzing van maximaal 2 A heeft en wordt aangesloten op een ingang voor alleen openen.

LET OP! Als de installatie en elektrische aansluitingen zijn uitgevoerd, kunt u de bluetooth-schakelaar configureren met uw smartphone. Download de app voor iOS of Android in de respectieve digital stores (Google Play en Apple Store). Typ in het zoekveld "AutomationBT" in.
📖 De handleiding voor configuratie en gebruik van de app is hier te downloaden: http://docs.came.com. Typ AutomationBT in.

Normatieve verwijzingen

Het product is conform de toepasselijke richtlijnen die van kracht zijn op het moment van productie.

RED - CAME S.p.A. verklaart dat het in deze gebruiksaanwijzing beschreven product conform is met richtlijn 2014/53/EU en het document Radio Equipment Regulations 2017.
De volledige teksten van de conformiteitsverklaringen EU (EG) en UK (UKCA) zijn beschikbaar op www.came.com.

ONTMANTELING EN AFVALVERWERKING - De verpakkingsonderdelen (karton, plastic, etc.) kunnen met het stedelijk afval worden verwerkt. De productonderdelen (metalen, printplaten, batterijen, etc.) moeten worden gescheiden. Raadpleeg voor de afvalverwerkingswijzen de geldende wetgeving in het land van installatie.
VERVUIL HET MILIEU NIET MET AFVAL!
DE INHOUD VAN DEZE HANDLEIDING KAN OP ELK OGENBLIK EN ZONDER VERPLICHTING TOT WAARSCHUWING VOORAF WORDEN GEWIJZIGD.
DE MATEN ZIJN, TENZIJ ANDERS VERMELD, IN MILLIMETERS.

Bewaar hier de sticker met de transpondergegevens en de pincode

PORTUGUÊS

Avisos gerais

• Leia atentamente as instruções antes de iniciar a instalação e de executar intervenções como especificado pelo fabricante. • A instalação, a programação, a colocação em serviço e a manutenção do produto devem ser efetuadas somente por pessoal técnico qualificado e treinado adequadamente de acordo com a legislação vigente e de acordo com as normas de prevenção contra acidentes de trabalho. • Antes de realizar qualquer operação de limpeza ou de manutenção, desligue o dispositivo da rede de alimentação. • O aparelho deve ser destinado somente para o uso ao qual foi expressamente concebido. • O fabricante em todo modo não pode ser considerado responsável por eventuais danos derivados de usos impróprios, erróneos e sem razão. • A instalação deve ser executada de acordo com as normas, as tubagens e as caixas devem ser bem vedadas, de forma que a integridade dos cabos seja garantida. • O produto na embalagem original do produtor só pode ser transportado em local fechado (vagões ferroviários, contentores, veículos fechados). • No caso de mau funcionamento do produto, interrompa a utilização e contacte o serviço a clientes através do endereço **https://www.came.com/global/en/contact-us** ou do número de telefone indicado no site.

📖 A data de fabrico está indicada no lote de produção imprimido na etiqueta do produto. Se necessário, contacte-nos através do endereço **https://www.came.com/global/en/contact-us**.

📖 As condições gerais de venda estão indicadas na lista de preços oficiais da Came.

Descrição

SELB1SDG1 - Seletor Bluetooth Stand Alone para a gestão máxima de 15 utilizadores.
SELB1SDG2 - Seletor Bluetooth Stand Alone para a gestão máxima de 50 utilizadores.
SELB1SDG3 - Seletor Bluetooth Stand Alone para a gestão máxima de 250 utilizadores.

Dados técnicos

Tipo	SELB1SDG1/2/3
Grau de proteção (IP)	54
Alimentação (V)	12-24 AC/DC
Capacidade máx. contactos (A - V)	1 - 24 DC
Temperatura de funcionamento (°C)	-20 ÷ +55
Temperatura de armazenamento (°C)*	-25 ÷ +70
Duração média do produto (ciclos)**	50.000
Consumo máx. (W)	0,7
Absorção (mA)	32
Frequência (GHz)	2,4
Potência (dBm)	4
Classe do equipamento	III

(*) Antes da instalação, o produto deve ser mantido à temperatura ambiente, no caso de armazenamento ou transporte a temperaturas muito baixas ou muito altas.
(**) A duração média do produto é um dado puramente indicativo e estimado, tendo em conta condições de utilização, instalação e manutenção conformes. Esta também é influenciada por outros fatores, como por exemplo condições climatéricas e ambientais.

Descrição de suas partes A

1. Caixa externa
2. Caixa de embutir (opcional)
3. Vedação
4. Base frontal
5. Parafuso autorosqueado 3,9x25
6. Proteção da placa
7. Vedação
8. Grupo seletor
9. Cobertura frontal
10. Etiqueta de identiticação do transponder e PIN

Dimensões B

Instalação tipo C

Instalação com um seletor ❶.
Instalação com dois seletores ❷.

Instalação D

Perfure os furos já marcados na parte de trás da caixa ❶.
Prepare uma tubagem de Ø 20 para a passagem dos cabos.
Fixe a caixa com buchas e parafusos apropriados e prepare os cabos para a ligação ❷.
Posicione a vedação e fixe a base ❸.
Retire a proteção da placa do seletor, separe a película de proteção da vedação ❹, aplique a vedação com a parte adesiva no suporte da placa, perfure a tampa de proteção da placa num dos dois furos predefinidos e insira uma borracha vedante perfurada ❺.
Efetue as ligações elétricas, vide parágrafo específico.
Introduza o seletor na caixa e fixe-o com os parafusos fornecidos ❻.
Prenda a parte frontal ao seletor ❼.
📖 Para retirar a cobertura frontal, use uma chave de fendas empurrando pelo lado de baixo ❽.
Para instalação de embutir, use o conetor 009DOC-S (não fornecido), vide ilustrações ❾ ❿ ⓫.

Ligações elétricas E

Ligação de um seletor ❶.
Ligação de dois seletores ❷.
⚠Utilize o cabo em PVC FROR 4 x 0,5 mm com comprimento máx 30 m da placa eletrónica.
⚠Caso o dispositivo não seja alimentado pelo quadro CAME, certifique-se que a alimentação fornecida ao dispositivo possua limitação de corrente inferior a 2A e ligação na entrada de somente abertura.

ATENÇÃO! Após a instalação e as ligações elétricas, configure o seletor Bluetooth com o Smartphone. Faça o downloud da aplicação para iOS ou para Android dos digital store específicos (Google Play e Apple Store) digitando no campo de busca "AutomationBT".
📖 O manual de configuração e uso da aplicação pode ser obtido em http://docs.came.com digitando AutomationBT

Referências Regulamentares

O produto está conforme às diretivas de referência vigentes no momento do fabrico.

RED - CAME S.p.A., declara que o produto descrito neste manual respeita a Diretiva 2014/53/UE e o documento Regulamento sobre Equipamentos de Radiocomunicação 2017.
Os textos completos das declarações de conformidade UE (CE) e UK (UKCA) estão disponíveis em www.came.com.

DESMANTELAMENTO E ELIMINAÇÃO - Os componentes da embalagem (papelão, plástico, etc.) são considerados resíduos sólidos urbanos. Os componentes do produto (metais, placas eletrónicas, baterias, etc.) devem ser separados e eliminados de forma diferenciada. Para as modalidades de eliminação verifique a legislação vigente no local da instalação.
NÃO DEIXE NO MEIO AMBIENTE!
OS DADOS E AS INFORMAÇÕES INDICADOS NESTE MANUAL DEVEM SER CONSIDERADOS SUSCETÍVEIS DE ALTERAÇÃO A QUALQUER MOMENTO E SEM OBRIGAÇÃO DE PRÉVIO AVISO.
SE NÃO INDICADAS DIVERSAMENTE, AS MEDIDAS SÃO EM MILÍMETROS.

Conserve aqui a etiqueta de identificação do transponder e o PIN